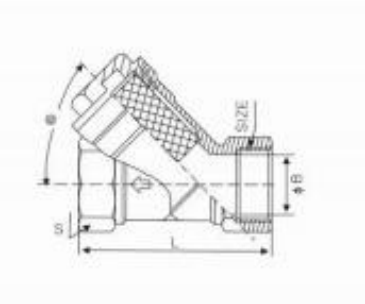黄铜过滤器