ZYA气囊式水锤吸纳器

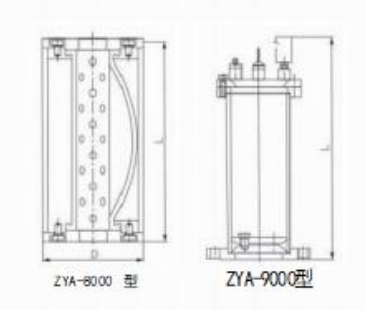

select	Inquiry	ZYA-9000型 公称通径 DN(mm) 管径	mm	L 1.6MPa	L 2.5MPa	ZYA-9000型 公称通径 DN(mm) 管径	mm	L 1.6MPa	L 2.5MPa	ZYA-8000型 公称通径 DN(mm) mm	管径	D L
1/2"	15	200	220	3"	80	510	520	2"	50	165	250	
3/4"	20	300	320	4"	100	575	585	21/2"	65	185	320	
1"	25	320	340	5"	125	600	600	3"	80	200	375	
1 1/4"	32	340	355	6"	150	645	645	4"	100	200	450	
1 1/2"	40	350	380	8"	200	730	755	5"	125	250	550	
2"	50	365	385	10"	250	820	855	6"	150	285	625	
2 1/2"	65	465	485	12"	300	920	955	8"	200	340	810	