SY4P-G41H法兰过滤器

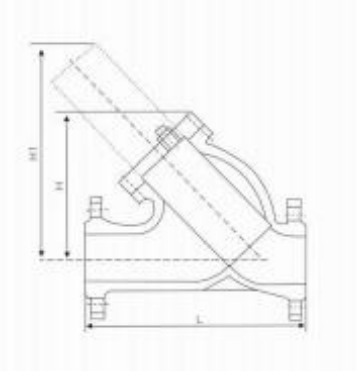

select Inquiry 公称通径DN(mm)			L		H		H1
			螺纹	法兰	法兰	螺纹	法兰 螺纹
15	90	140	75	73	105	103	
20	100	150	85	88	123	127	
25	110	160	95	93	140	137	
32	130	180	102	100	152	14B	
40	160	220	117	115	170	168	
50	190	240	140	155	174	195	
85		250		198	—	2702	
80		320		210		295	
100	—	380		250	—	344	
125		440		306		422	
150	—	550		358	—	485	
200		600		450		602	
250		600		503	—	710	
300		630		578		815	
350		780		598		844	
400	—	850		618	-	872	
450		850		893		978	
500		1000		765	-	1080	