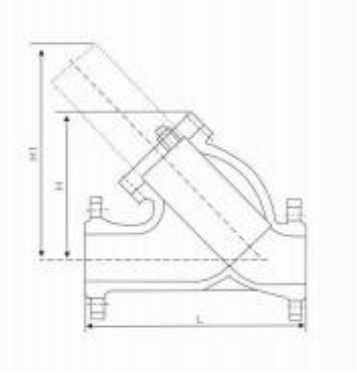SY4P-G41H法兰过滤器